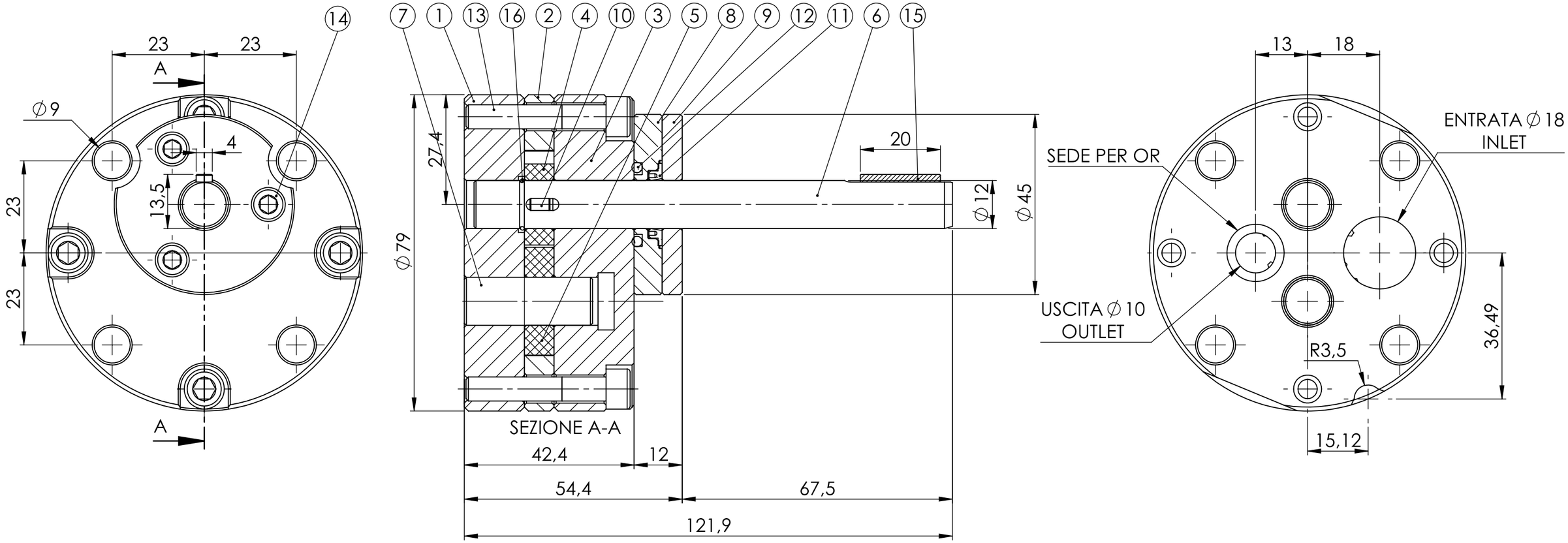

ITEM	Num. parte	Descrizione	Q.tà
16	U7433A012	ANELLO DI FILO PER ALBERI ø12 UNI7433A	1
15	U6604A0404020	LINGUETTA A4x4x20 UNI6604	1
14	C020U5931D12	VITE M5x20 TCEI UNI5931 12,9	3
13	D035U5931D12	VITE M6x35 TCEI UNI5931 12,9	4
12	AO.121FPM	OR121 øi15,88 øc2,62 - FPM/Viton	1
11	65A01-0120-41-S	GUARNIZIONE A LABBRO	1
10	K2AAAABM	CHIAVETTA	1
9	M2AAAADN	FLANGIA	1
8	M2AAAABL	FLANGIA PORTAGUARNIZIONE -65A01-	1
7	F1AAAAEH	PERNO FISSO	1
6	A3AAAAMG	ALBERO COMANDO	1
5	R2AAAATG	ROCCHETTO CONDOTTO	1
4	R1AAAAUS	ROCCHETTO CONDUTTORE	1
3	P3AAAATU	PIASTRA ESTERNA	1
2	P2AAABBZ	PIASTRA PORTAINGRANAGGI	1
1	P1AAAADN	PIASTRA INTERNA	1

TIPO *TYPE*		VALORI IN Nm *TIGHTENING TORQUES Nm*	
VITE *SCREW*	PASSO *PITCH*	12,9	
		A SECCO *DRY*	CON HTC *WITH HTC*
M4	0,7	4,1	3,2
M5	0,8	8,1	6,4
M6	1	14	11
M8	1,25	34	27
M10	1,5	68	53
M12	1,75	115	91
M14	2	185	145
M16	2	290	225
M18	2,5	400	310
M20	2,5	570	440
M24	3	980	760
LUBRIFICANTE PER ALTE TEMPERATURE - *LUBRICANT FOR HIGH TEMPERATURE (ex. Unimoly HTC Metallic-Paste, Klüber)*			

Made in Italy

DISEGNO PROTETTO A TERMINI DI LEGGE - PROPRIETA' RISERVATA *COPYRIGHT ACCORDING TO ITALIAN LAW - PRIVATE PROPERTY*